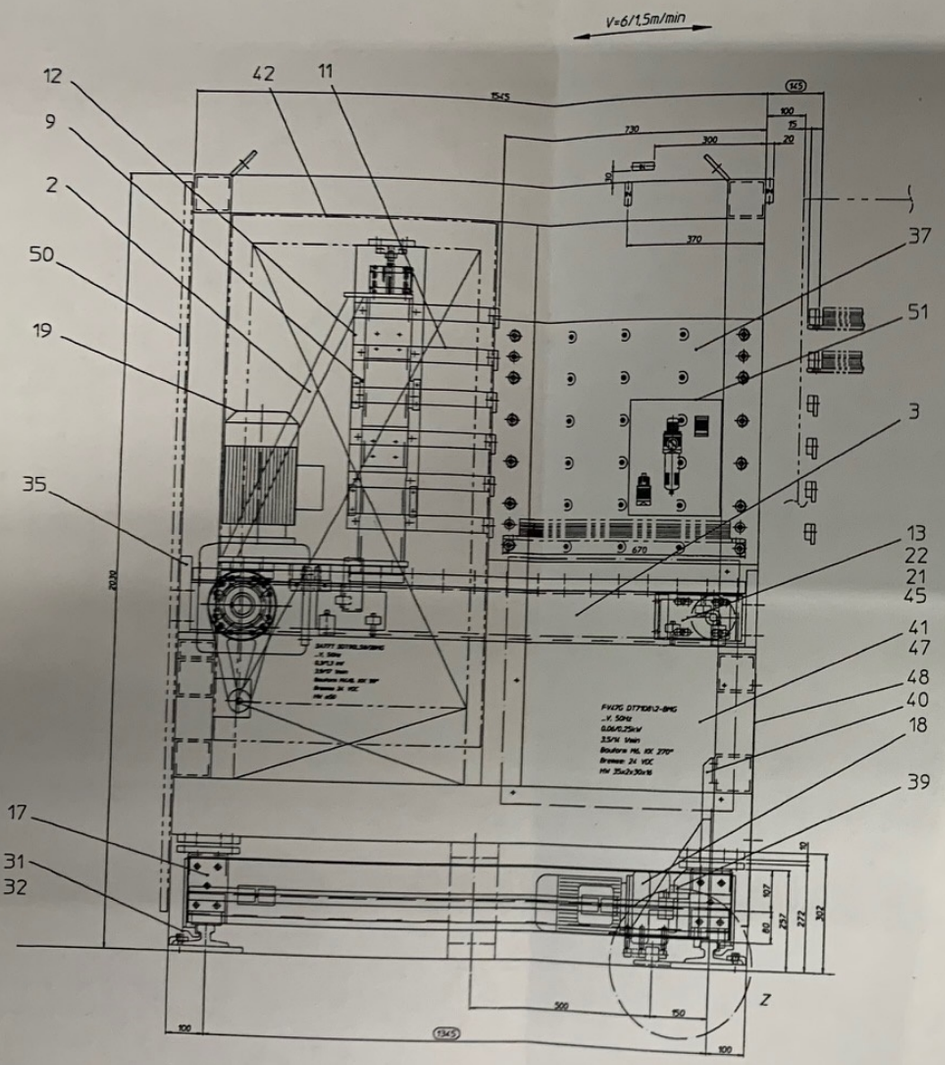

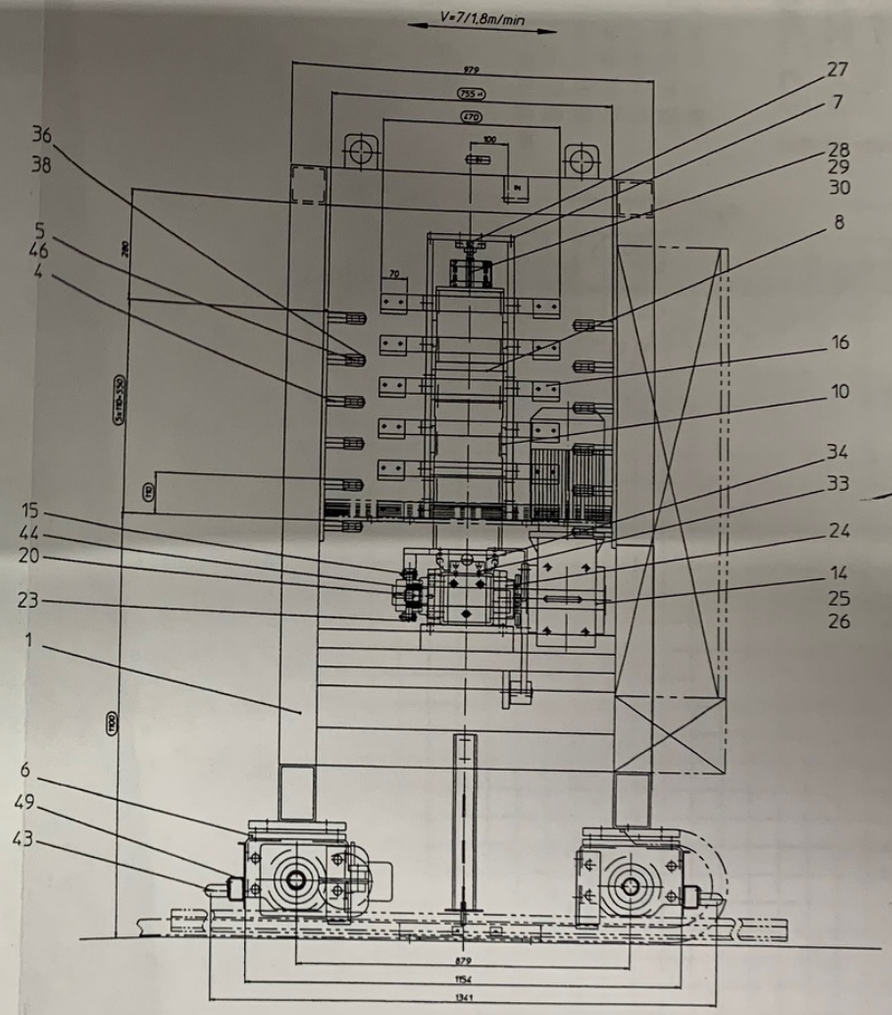

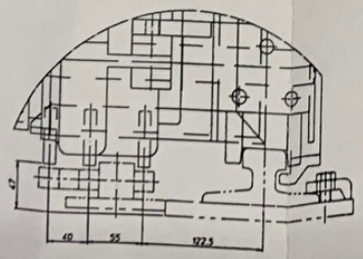

Z (1:2)

Auftrag 213387: Spannung 400V
Auftrag 993220: Spannung 415V
Auftrag 983392: Spannung 400V
Auftrag 993344: Spannung 400V

Änderungen sowie alle CAD-Modell Änderungen nur über CAD

Dunkel

Etagenwagen

WZ 750x670
150 kg

C12 026 00

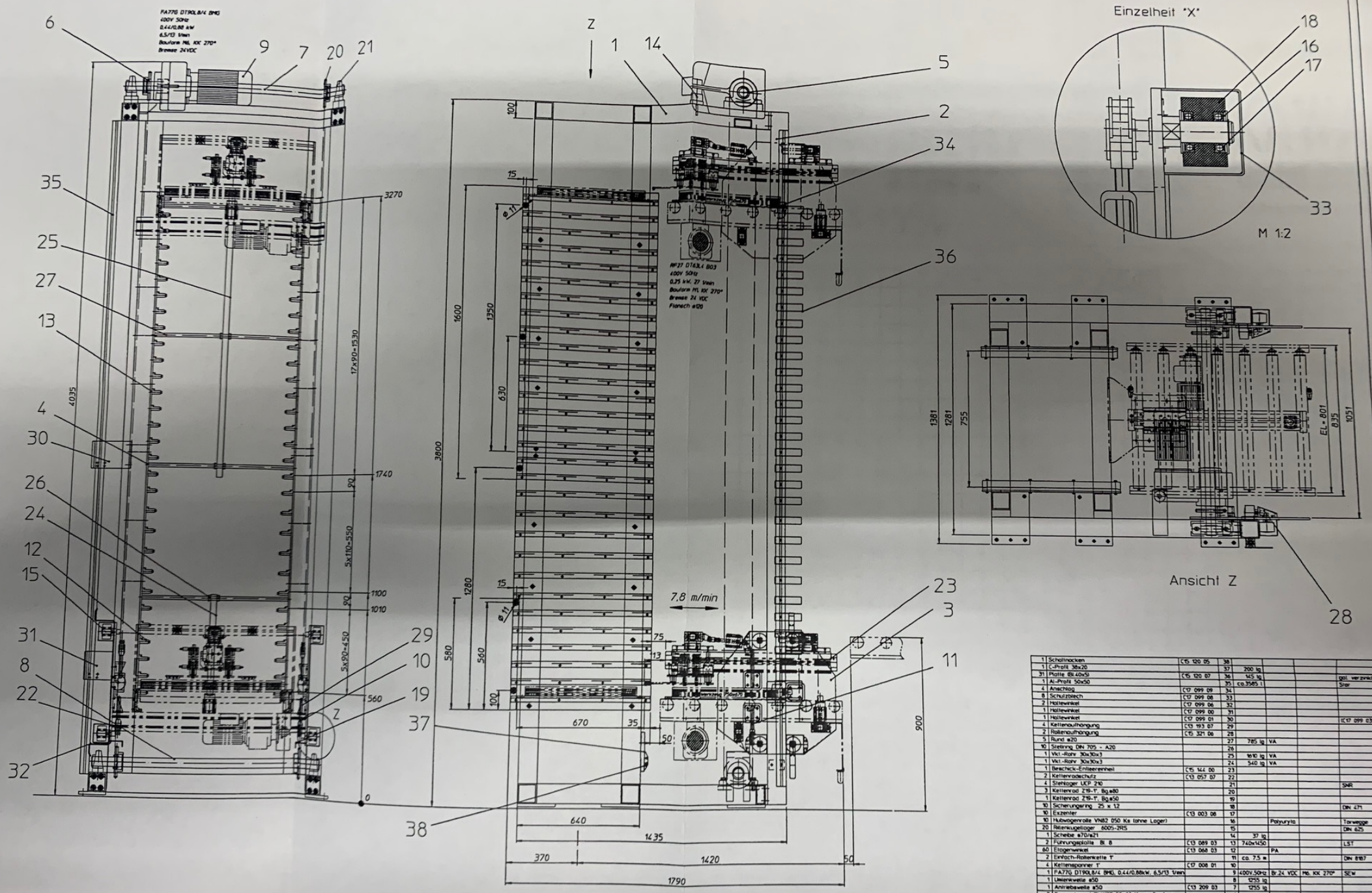

1	Schalnocken	C5 120 05	38					
1	C-Profil 38x20		37	200 lg				
31	Platte Bl.40x5l	C5 120 07	36	145 lg				gal. verzinkt
1	Al-Profil 50x50		35	ca.3585 l				Sinar
4	Anschlag	C7 099 09	34					
8	Schutzblech	C7 099 08	33					
2	Hallewinkel	C7 099 06	32					
1	Hallewinkel	C7 099 00	31					
1	Hallewinkel	C7 099 01	30					(C7 099 03)
4	Kettenaufhängung	C13 193 07	29					
2	Rollenaufhängung	C5 321 06	28					
5	Rund ø20		27	785 lg	VA			
10	Steiring DIN 705 - A20		26					
1	Vkt.-Rohr 30x30x3		25	1610 lg	VA			
1	Vkt.-Rohr 30x30x3		24	540 lg	VA			
1	Beschick-Entsorgenheit	C5 144 00	23					
2	Kettenradschutz	C13 057 07	22					
4	Steiger UCP 210		21					SNR
3	Kettenrad Z19-T, Bg.ø80		20					
1	Kettenrad Z19-T, Bg.ø50		19					
10	Sicherungsring 25 x 1,2		18					DIN 471
10	Exzenter	C13 003 08	17					
10	Hubwagenrolle VN82 050 Ks (ohne Lager)		16		Polyurylo			Tarwegge
20	Rillenkugellager 6005-2RS		15					DIN 625
1	Scheibe ø70/ø21		14	37 lg				
2	Führungsplatte Bl. 8	C13 089 03	13	740x1450				LST
60	Etagenwinkel	C13 068 03	12		PA			
2	Einfach-Rollenkette T		11	ca. 7,5 m				DIN 8187
4	Kettenspanner T	C7 008 01	10					
1	FA77G DT90L8/4 BMG, 0,44/0,88kW, 6,5/13 Vmin		9	400V,50Hz	Br.24 VDC	M6, KK 270°		SEW
1	Umlenkwelle ø50		8	1255 lg				
1	Antriebswelle ø50	C13 209 03	7	1255 lg				
3	Spannelement RLK132 50x80 Kurze Bauform		6					
1	Polfeder A14x9		5	100 lg				DIN 6885
2	Führungsplatte Bl. 8	C13 089 04	4	740x1370				LST
2	Schienen	C13 208 03	3					Laserteil
2	Führungsprofil	C13 089 02	2					Flottmeier
1	Gestell	C13 089 01	1					Flottmeier
STK	Benennung	Zeichn.-Nr.	Pos	Rohmaße	Werkstoff	Bestell-Nr.		Bemerkung

Urheberschutzvermerk DIN 34

Zeichnung wurde mit CAD erstellt
Änderungen nur über CAD

Maße ohne Toleranzangabe nach DIN 7168 mittel

Werkstoff

	Datum	Name
Bearb.	18.10.01	Molly
Gepr.		
Norm		

Junker
Förderanlagen Paderborn

Maßstab 1:10
Gewicht
Kunde: Bürkle
Auftrag: 213387
Benennung: Speicher zum Be- und Entladen
30 Etagen WZ 750x670x60, 150kg
Zeichnungsnummer: C13 209 00
Blatt
Ersetzt
Ersetzt
A1

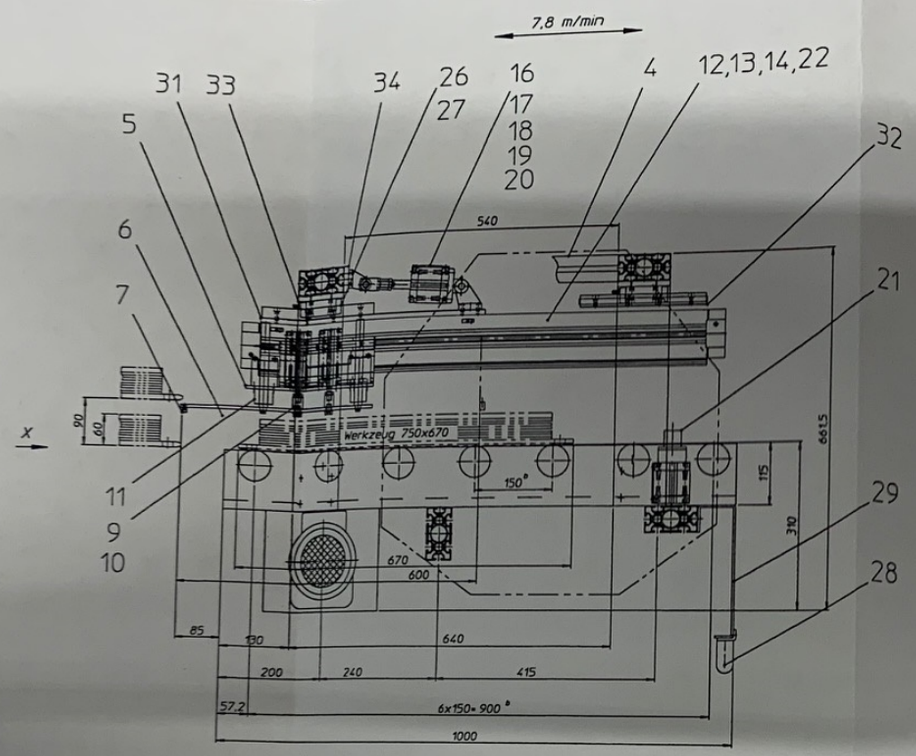

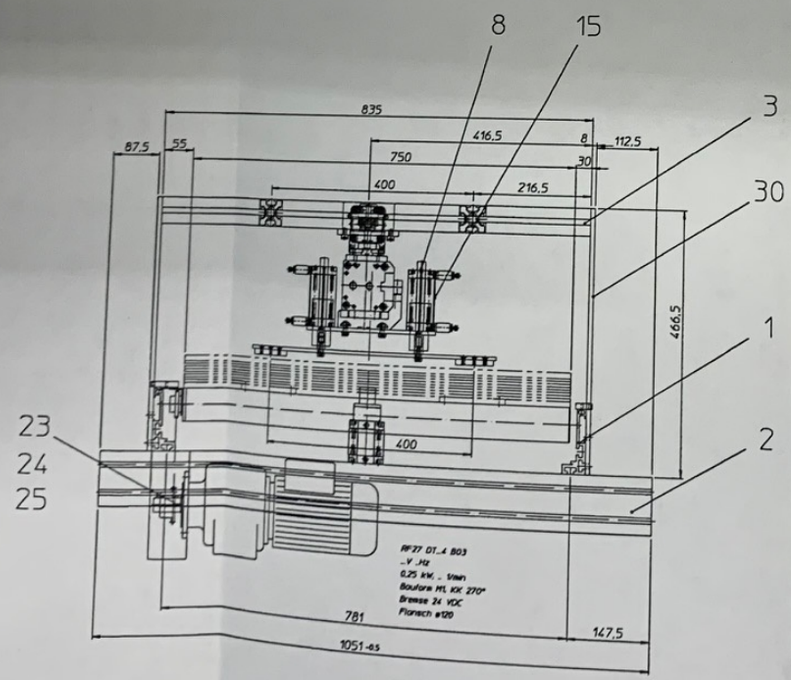

"X"

Max Zug-/Schubkraft = 1000N

1	Flansch 4	C15 113 04	34					
2	Flansch 3	C15 113 03	33					
1	Flansch 2	C15 076 08	32					
1	Flansch 1	C15 113 02	31					
4	Flach	C15 144 04	30					
1	Schaltwelenhalter	C15 144 03	29	830 lg				
1	Schaltwelle HSC 1-06		28	830 lg				Hoike
2	Führungsschiene Gr.25, 11,28-3x60-28		27	236 lg			TS-01-25	Igus
2	Führungswagen Gr.25		26				TW-01-25	Igus
1	Motorkonsole	C17 081 00	25					Meme
1	Kettenrad 12" Z16 Bg ø25 NJ/-Gew		24					
1	RF27 DT..4 B.. 0,25kW.. Vmn, ~...	..V..Hz	23	Br.24 VDC	Fl. ø120	85, KK 270°		SEW
1	Pneumatikplan	C18 063 00	22					
1	Stopperzylinder STA-50-30-P-A		21				164889	Festo
1	Gabelkopf GKZ-24FG		20				1402000024	Ohwald
1	Schwenkflansch SUA-50		19				157324	Festo
1	Lagerbock LN-50		18				5149	Festo
1	Lagerbock LBZS-40		17				33844	Festo
1	Zylinder ADVU-50-30-A-P-A		16				156442	Festo
2	Zylinder ADVU-32-65-A-P-A		15				156044	Festo
10	Nutensteln NST-8-M6		14				150915	Festo
2	Nutensteln NST1-50		13				164113	Festo
1	Linearantrieb DGPL-50-600-PPV-A-KF-B		12				161795	Festo
4	Tandem-Flansch-Set		11				1083-616-20	Star
4	Zylinderschraube M10x1,25		10	15 lg				Din 6912
2	Kupplung	C15 056 08	9					
4	Bolzen ø16	C15 138 01	8	180 lg				Star
2	Klaue	C15 144 01	7					
1	Schieber	C15 076 05	6					
1	Aufnahme	C15 056 01	5					
2	Al-Profil 50x50		4	540 lg				Almitec
2	AL-Profil 100x50		3	835 lg				Alitrotec
2	AL-Profil 100x50		2	1051 lg				Alitrotec
1	AL-Rollenbahn-Feel a60/14		1	1000 lg				easyrother ziems
STK	Benennung	Zeichn.	Pos	Rohmaße	Werkstoff	Bestell Nr.		Bemerkung

Urheberschutzvermerk DIN 34

Zeichnung wurde mit CAD erstellt

Änderungen nur über CAD

Werkstoff

Halle ohne Toleranzangabe nach DIN 7168 mittel

	Datum	Name
Bearb.	02.08.99	Schulz
Gepr.		
Norm		

b	Teilung geändert	15.12.00	Hah.
a	ward. Din KJ25 Vmn	18.11.99	Sch.
	in Standard	22.04.99	Sch.
	überarbeitet		
Zust.	Änderung	Datum	Name

Junker
Förderanlagen Paderborn

Ersatz für: C15 138 00

Maß-Stab 1:5 | Gewicht

Kunde: Bürkle

Auftrag: 993220, 993333, 213387

Benennung: Beschick- und Entleereinheit

Zeichnungsnummer: C15 144 00

Blatt 1 Bl.

Ersetzt durch:

Ersetzt für:

A1

bei 50Hz DT63L.4. 27 Vmn
bei 60Hz DT71C4. Ausf.-Nemo
28 Vmn, i=61,30

Auftrag 213387 - 400V, 50Hz
Auftrag 203465 - 480V, 60Hz
Auftrag 203408 - 480V, 60Hz
Auftrag 993220 - 415V, 50Hz
Auftrag 993333 - 400V, 50Hz

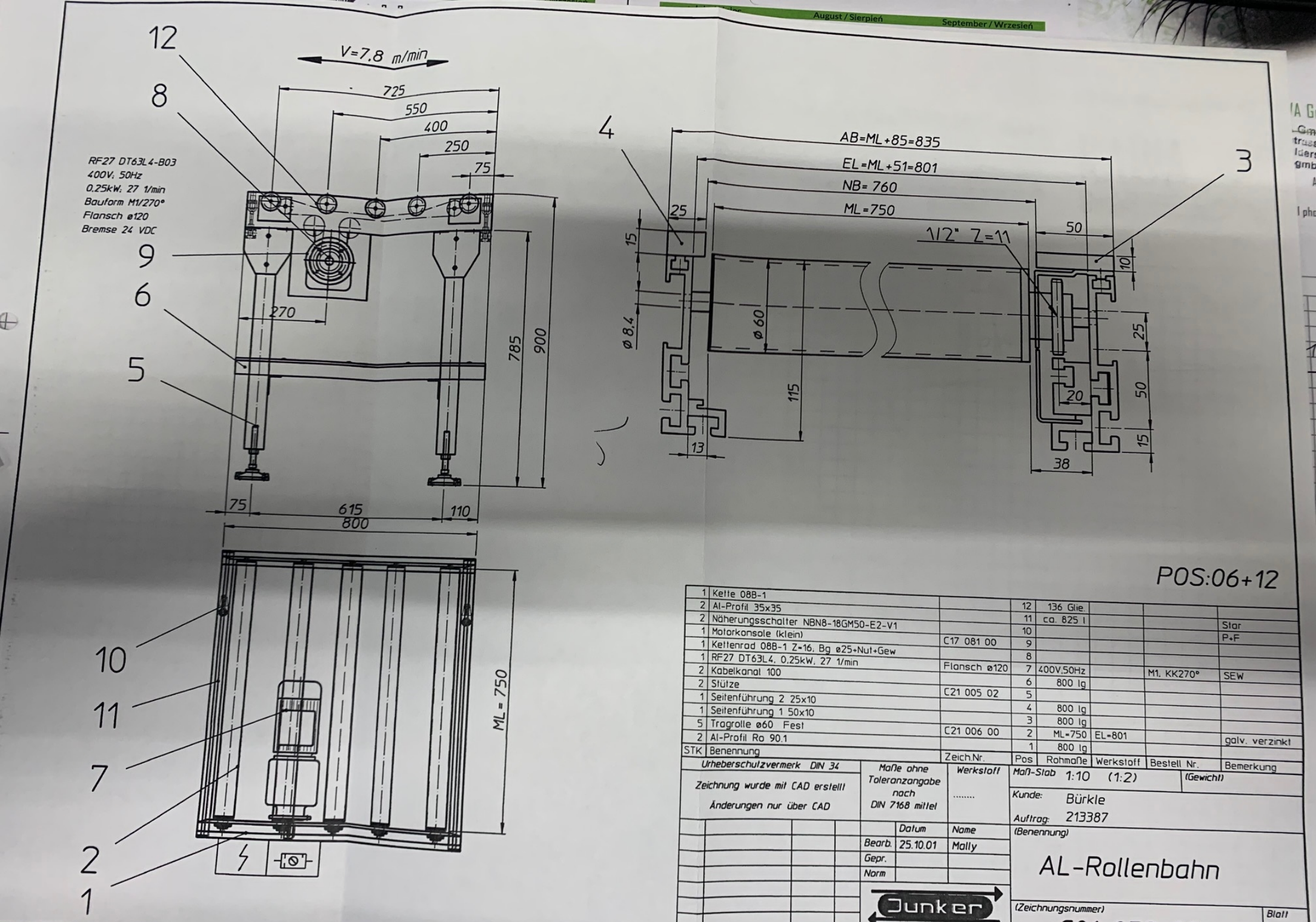

Pos	Benennung	Zeich.Nr.	Pos	Rohmaße	Werkstoff	Bestell Nr.	Bemerkung
1	Kette 08B-1		12	136 Glie.			
2	Al-Profil 35x35		11	ca. 825 l			Star
2	Näherungsschalter NBN8-18GM50-E2-V1		10				P+F
1	Motorkonsole (klein)	C17 081 00	9				
1	Kettenrad 08B-1 Z=16, Bg ø25+Nut+Gew		8				
1	RF27 DT63L4, 0,25kW, 27 1/min	Flansch ø120	7	400V,50Hz		M1, KK270°	SEW
2	Kabelkanal 100		6	800 lg			
2	Stütze	C21 005 02	5				
1	Seitenführung 2 25x10		4	800 lg			
1	Seitenführung 1 50x10		3	800 lg			
5	Tragrolle ø60 Fest	C21 006 00	2	ML=750	EL=801		
2	Al-Profil Ro 90.1		1	800 lg			galv. verzinkt

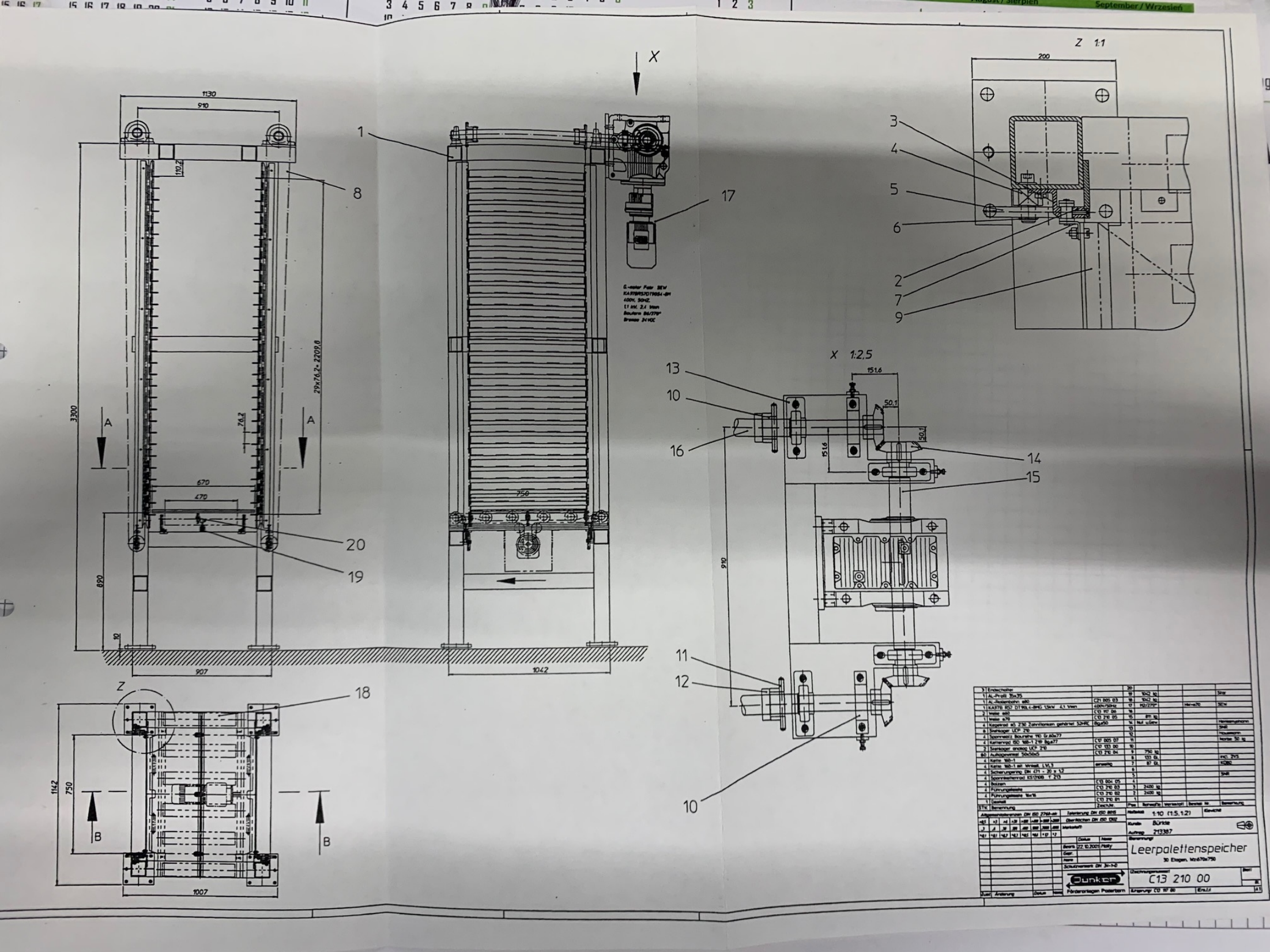
X
Z 1:1
X 1:2,5
Z
A
B
1130
910
110,2
3300
29x76,2=2209,8
74,2
670
470
890
10
907
750
1042
1142
1007
200
151,6
50,1
15,6
1
2
3
4
5
6
7
8
9
10
11
12
13
14
15
16
17
18
19
20
Leerpalettenspeicher
30 Etagen, Mz:670x750
C13 210 00
Förderanlagen Paderborn
Bürkle
213387
1:10 (1:5,1:2)
22.10.2001
Nagy

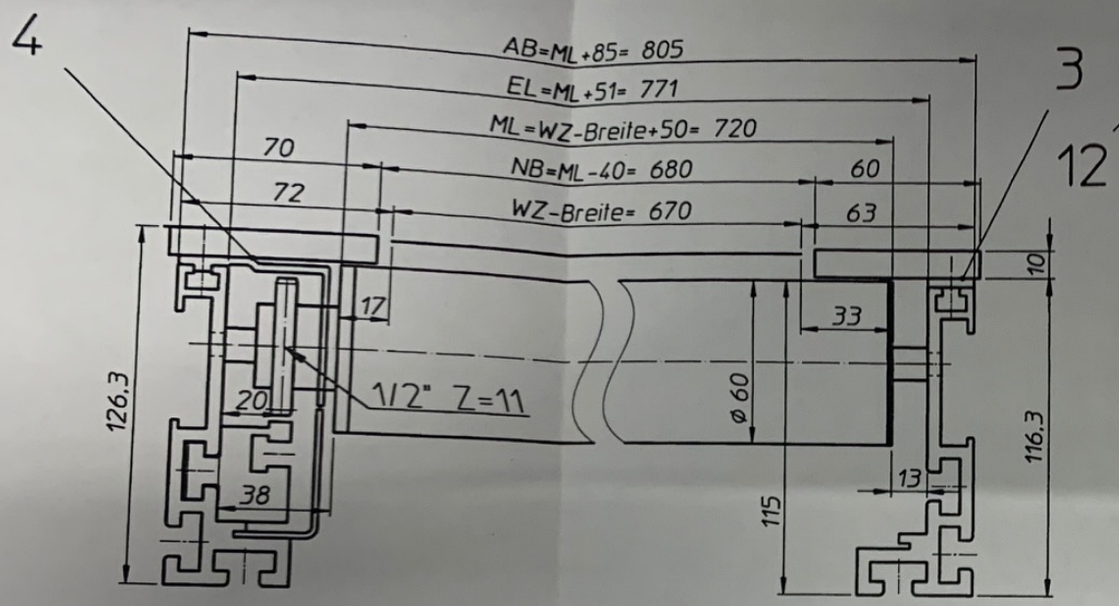

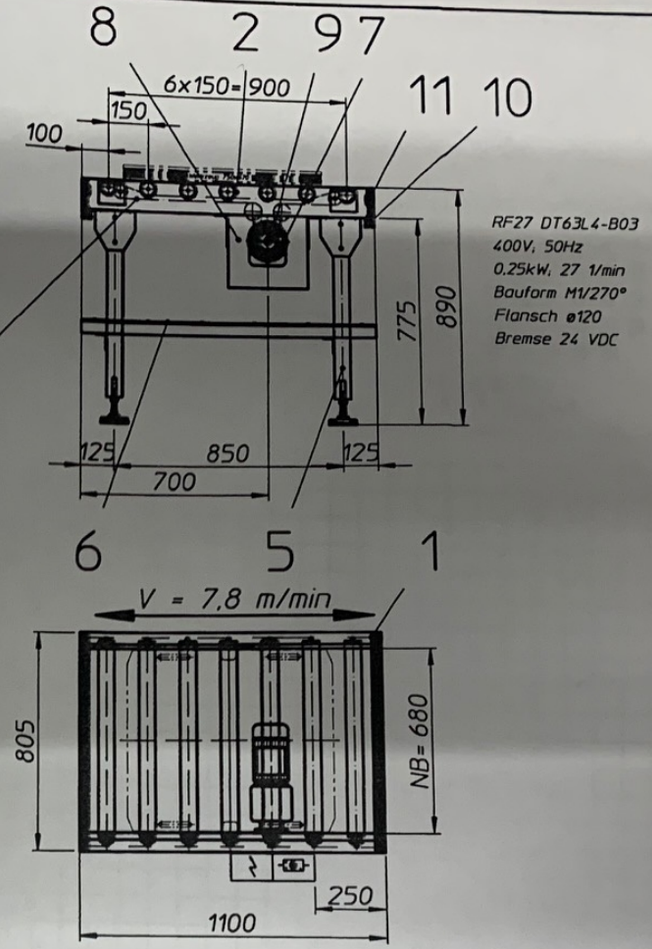

POS: 08

STK	Benennung	Zeich.Nr.	Pos	Rohmaße	Werkstoff	Bestell Nr.	Bemerkung
1	Kette 08B-1		12	174 Glie.			
2	Inni NB N8-18GM50-E2-V1		11				
2	Al-Profil 35x35		10	ca. 795 l			Star
1	Kettenrad 1/2"-Z16 (Z17), Bg ø25+Nut+Gew		9				
1	Motorkonsole (klein C17 081 00)	C17 081 03	8				groß
1	RF27 DT63L4-B03, 0,25kW, 27 1/min	Flansch ø120	7	400V,50Hz	Br.24 VDC	M1, KK270°	SEW
2	Kabelkanal 100		6	1100 lg			
2	Stütze	C21 005 02	5				
1	Seitenführung 70x10		4	ca. 1100	PA		
1	Seitenführung 60x10		3	ca. 1100	PA		
7	Tragrolle ø60 Fest	C21 006 00	2	ML-720	EL-771		galv. verzinkt
2	Al-Profil	C17 021 01	1	1100 lg			

Urheberschutzvermerk DIN 34

Zeichnung wurde mit CAD erstellt

Änderungen nur über CAD

Maße ohne Toleranzangabe nach DIN 7168 mittel

Werkstoff .....

Maß-Stab 1:20 (1:1) (Gewicht)

Kunde: Bürkle

Auftrag: 213387

	Datum	Name
Bearb.	25.10.01	Mally
Gepr.		
Norm		

(Benennung)

AL-Rollenbahn-Fest

Junker

Förderanlagen Paderborn

(Zeichnungsnummer) C01 059 01

Blatt Bl.

Zust.	Änderung	Datum	Name

(Ursprung) C01 017 02 (Ers.f.:) (Ers.d.:) A3

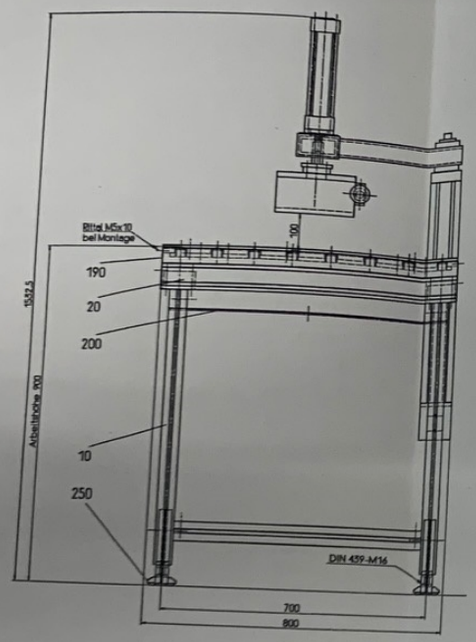

Z 1 : 1

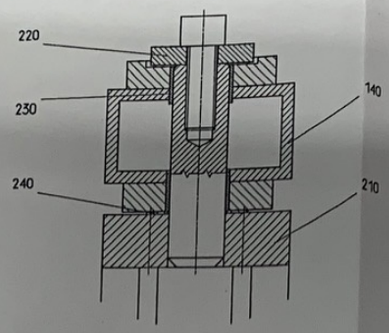

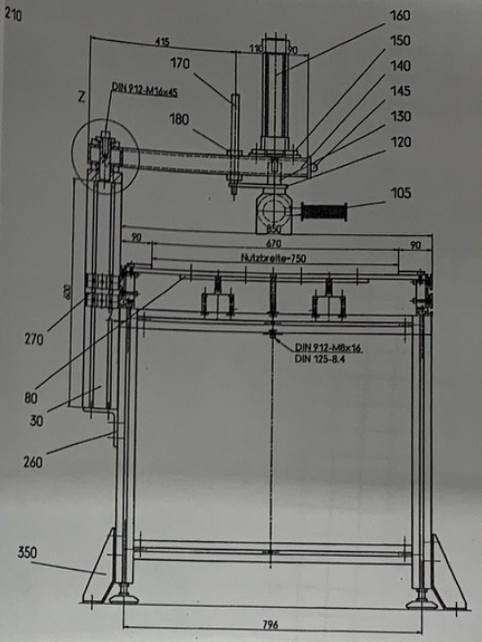

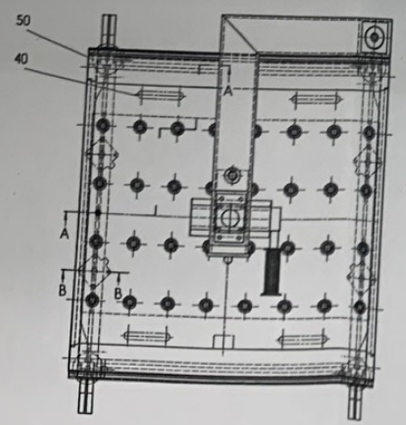

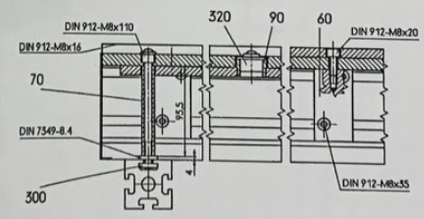

Schnitt A-A
M 1:2

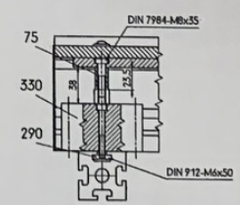

Schnitt B-B
M 1:2

| | | |

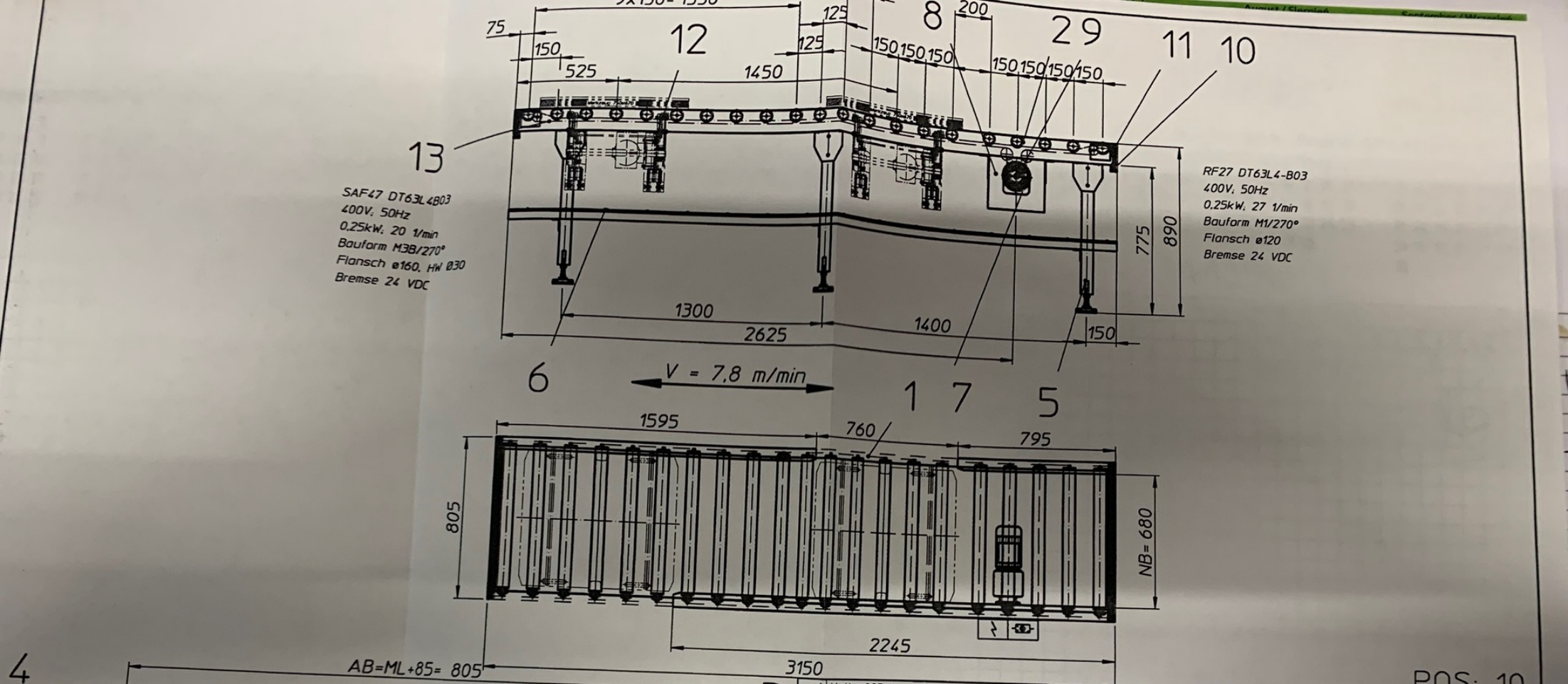

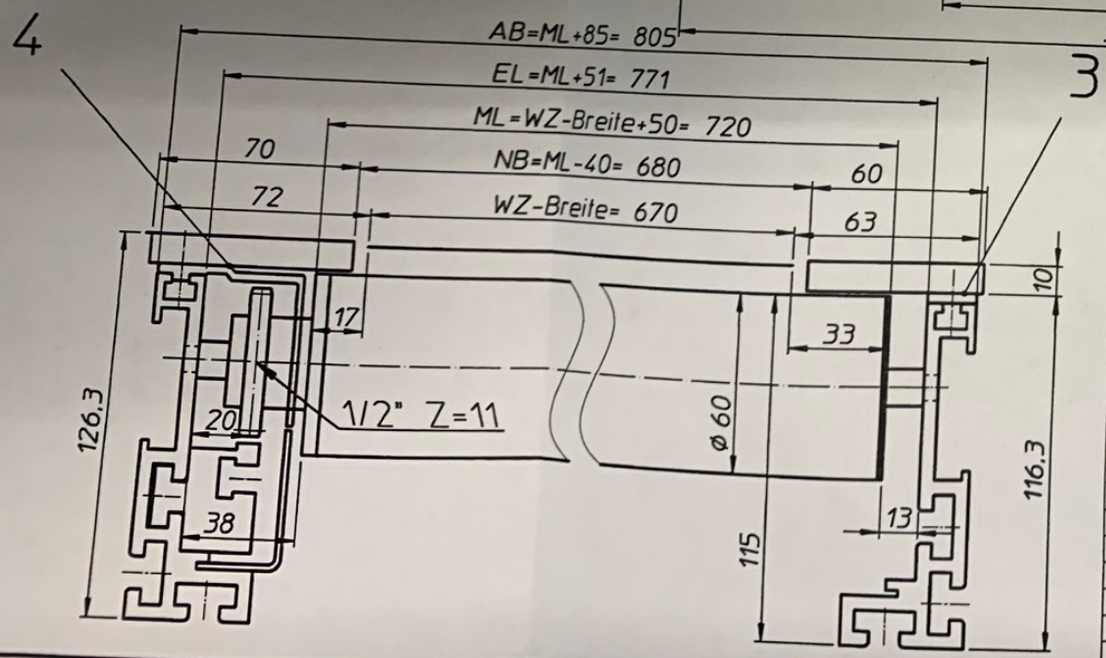

POS: 10

STK	Benennung	Zeich.Nr.	Pos	Rohmaße	Werkstoff	Bestell Nr.	Bemerkung
1	Kette 08B-1		13	504 Glie.			
2	Winkelübergabe	C11 042 00	12				
2	Inni NB N8-18GM50-E2-V1		11				
2	Al-Profil 35x35		10	ca. 795 l			Star
1	Kettenrad 1/2"-Z16 (Z17), Bg ø25+Nut+Gew		9				
1	Motorkonsole (klein C17 081 00)	C17 081 03	8				groß
1	RF27 DT63L4-B03, 0.25kW, 27 1/min	Flansch ø120	7	400V,50Hz	Br.24 VDC	M1, KK270°	SEW
2	Kabelkanal 100		6	3150 lg			
3	Stütze	C21 005 02	5				
1	Seitenführung 70x10		4	ca. 3138	PA		
1	Seitenführung 60x10		3	ca. 2390	PA		geteilt
21	Tragrolle ø60 Fest	C21 006 00	2	ML-720	EL-771		galv. verzinkt
2	Al-Profil	C17 021 01	1	3150 lg			

Urheberschutzvermerk DIN 34

Zeichnung wurde mit CAD erstellt

Änderungen nur über CAD

Maße ohne Toleranzangabe nach DIN 7168 mittel

Werkstoff .....

	Datum	Name
Bearb.	25.10.01	Mally
Gepr.		
Norm		

Junker
Förderanlagen Paderborn

Zust.	Änderung	Datum	Name

(Ursprung) C01 017 02

Maß-Stab 1:20 (1:1)

(Gewicht)

Kunde: Bürkle

Auftrag: 213387

(Benennung)

AL-Rollenbahn-Fest

(Zeichnungsnummer) C01 059 02

Blatt

Bl.

(Ers.f.:) (Ers.d.:)

A3

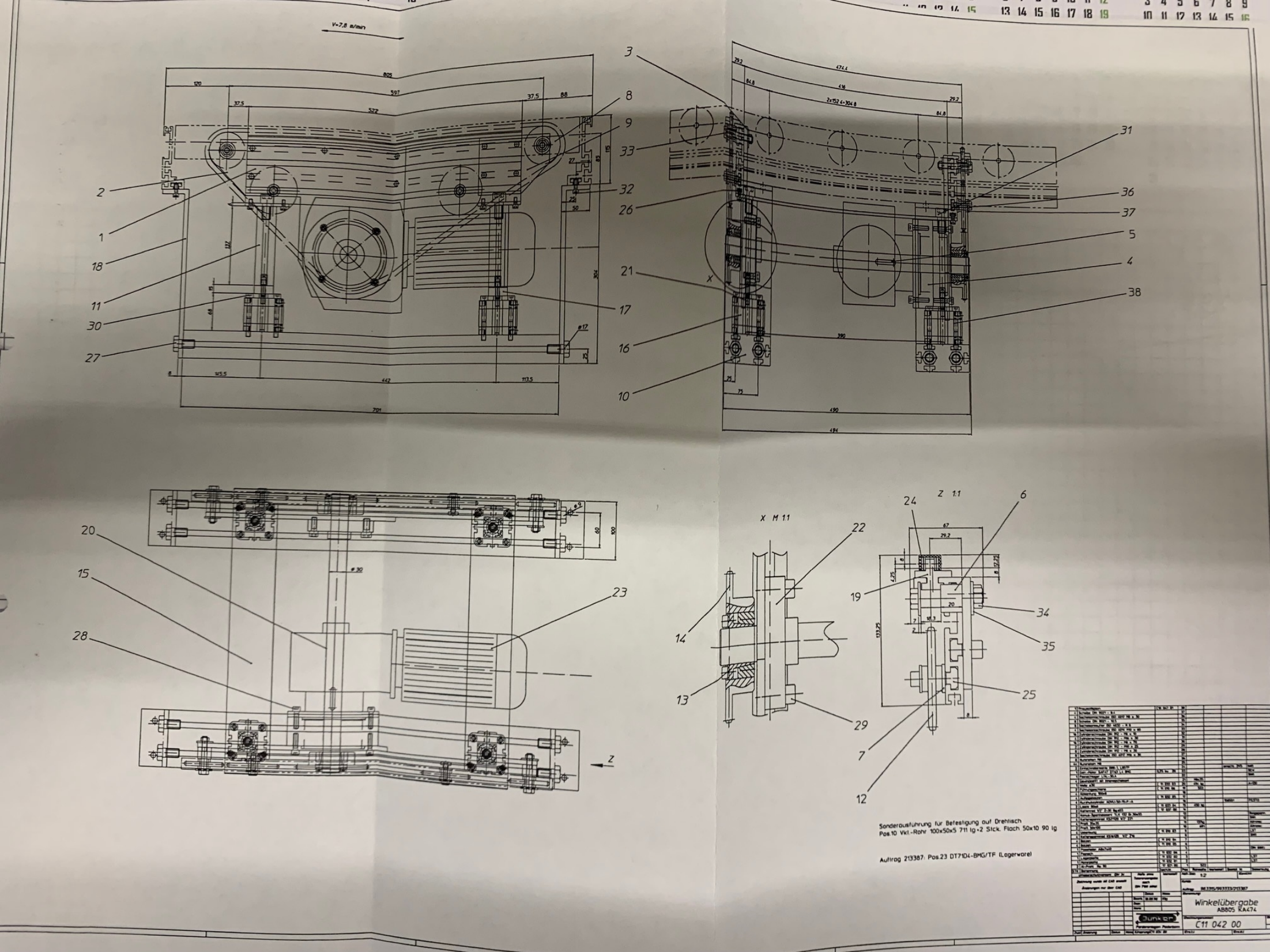
V=7,8 m/min
X M 1:1
Z 1:1
Sonderausführung für Befestigung auf Drehtisch
Pos.10 Vkl.-Rohr 100x50x5 711 lg.+2 Stck. Flach 50x10 90 lg
Auftrag 213387. Pos.23 DT7104-BMG/TF (Lagerware)
Winkelübergabe
AB805 RA474
C11 042 00

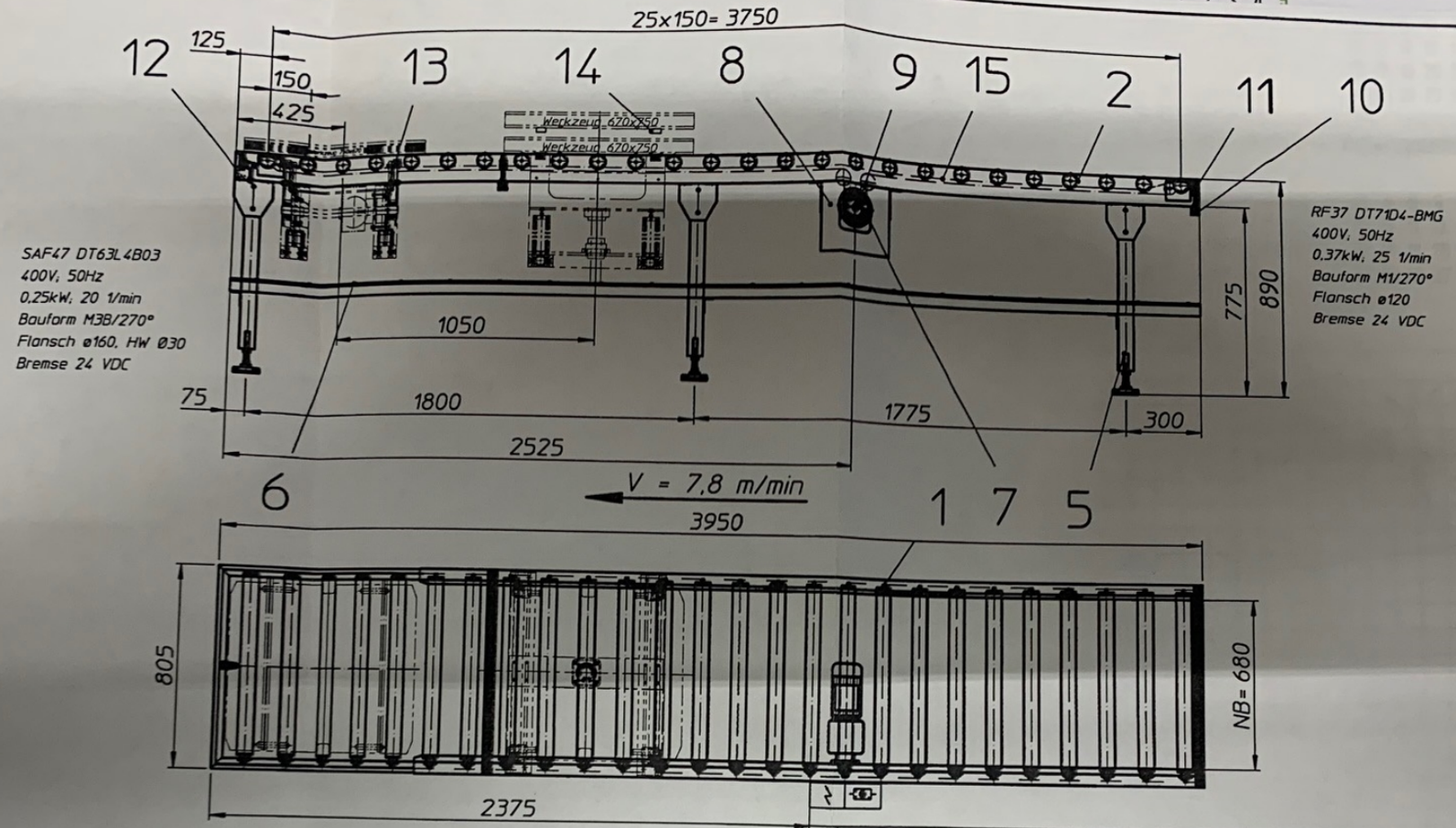

POS: 11

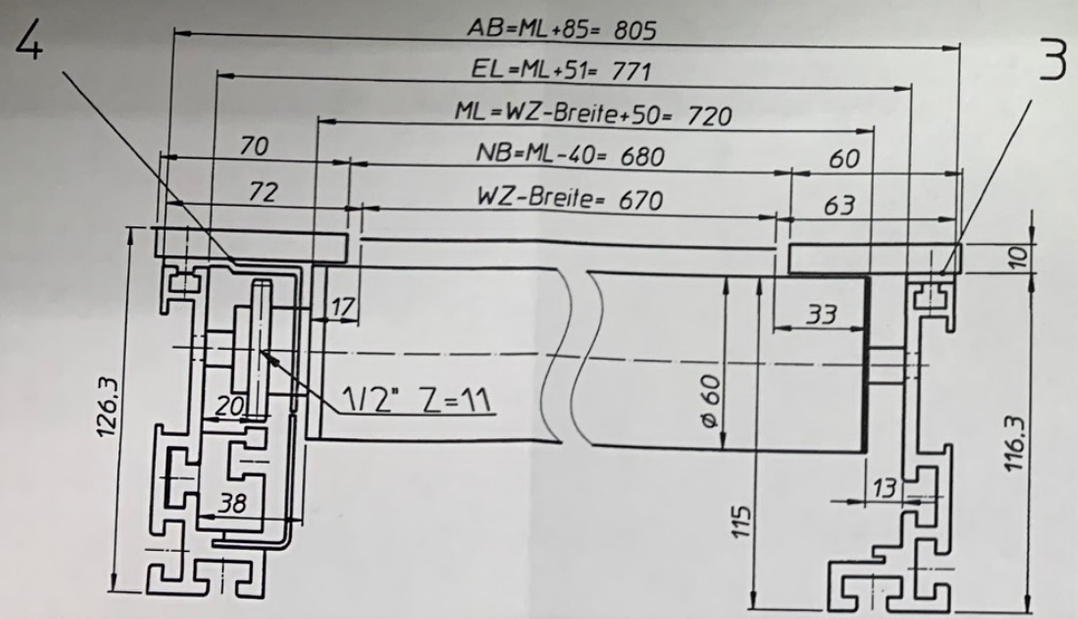

STK	Benennung	Zeich.Nr.	Pos	Rohmaße	Werkstoff	Bestell Nr.	Bemerkung
1	Kette 08B-1		15	622 Glie.			
1	Aushubstation	C13 118 00	14				
1	Winkelübergabe	C11 042 00	13				
1	Al-Profil	C17 021 01	12	805 lg			
3	Inni NB N8-18GM50-E2-V1		11				
2	Al-Profil 35x35		10	ca. 795 l			Star
1	Kettenrad 1/2"-Z16 (Z17), Bg ø25+Nut+Gew		9				
1	Motorkonsole (klein C17 081 00)	C17 081 03	8				groß
1	RF37 DT71D4 BMG, 0,37kW, 25 1/min	Flansch ø120	7	400V,50Hz	Br.24 VDC	M1, KK270°	SEW
2	Kabelkanal 100		6	3950 lg			
3	Stütze	C21 005 02	5				
1	Seitenführung 70x10		4	ca. 3138	PA		
1	Seitenführung 60x10		3	ca. 3138	PA		
26	Tragrolle ø60 Fest	C21 006 00	2	ML=720	EL=771		galv. verzinkt
2	Al-Profil	C17 021 01	1	3950 lg			

Urheberschutzvermerk DIN 34

Zeichnung wurde mit CAD erstellt

Änderungen nur über CAD

Maße ohne Toleranzangabe nach DIN 7168 mittel

Werkstoff .....

	Datum	Name
Bearb.	25.10.01	Mally
Gepr.		
Norm		

Zust. | Änderung | Datum | Name

(Ursprung) C01 017 02

Junker
Förderanlagen Paderborn

Maß-Stab 1:20 (1:1)

(Gewicht)

Kunde: Bürkle

Auftrag: 213387

(Benennung)

AL-Rollenbahn-Fest

(Zeichnungsnummer) C01 059 03

Blatt

Bl.

(Ers.f.:)

(Ers.d.:)

A3

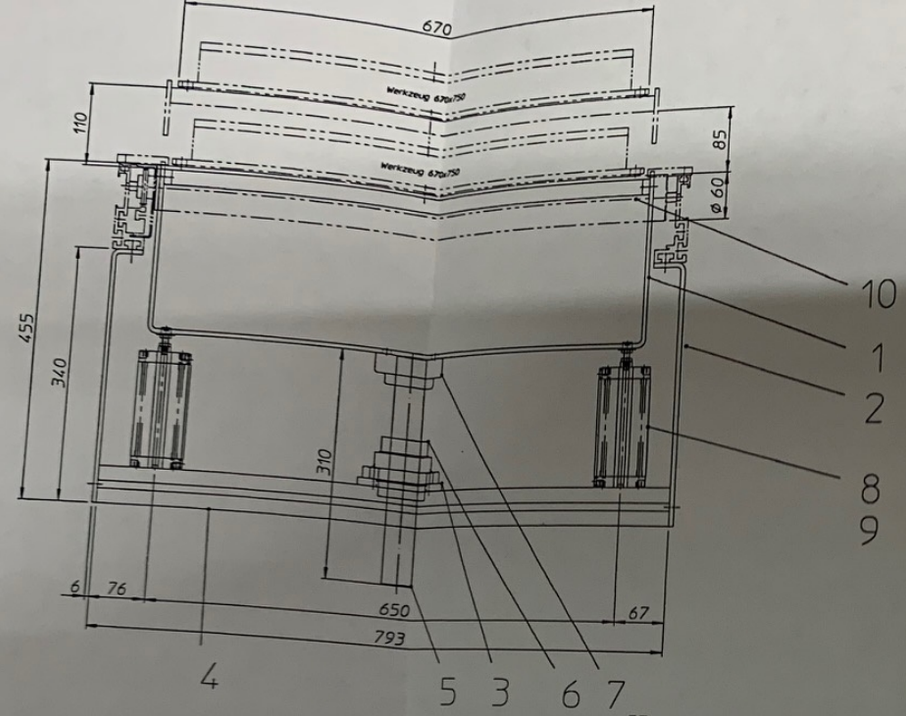

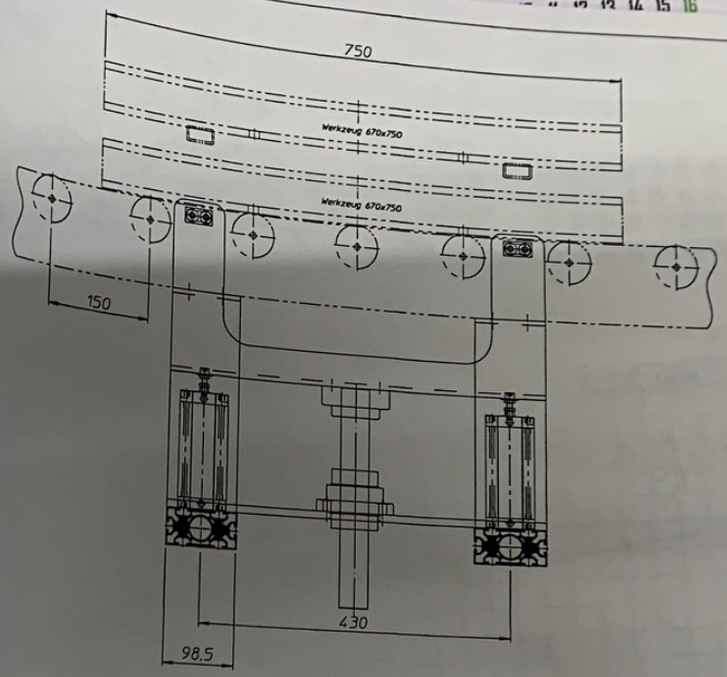

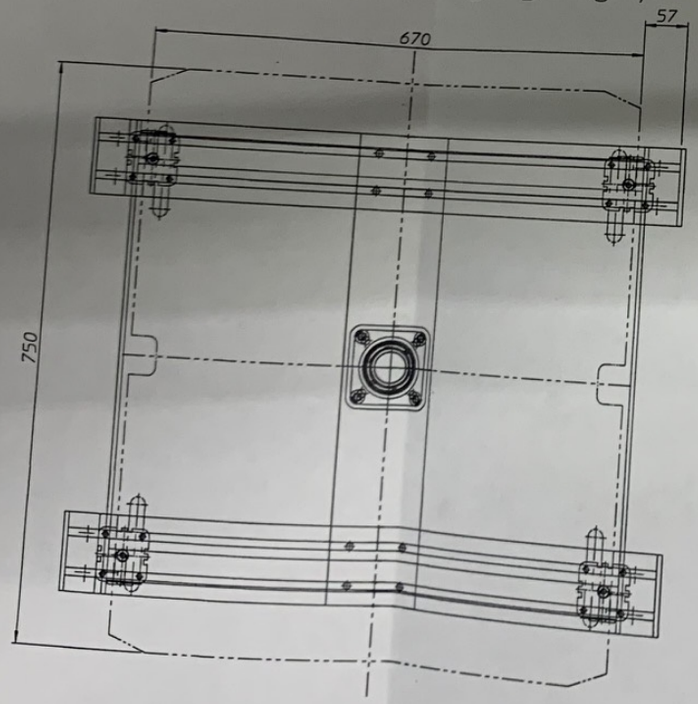

STK	Benennung	Zeich.Nr.	Pos	Rohmaße	Werkstoff	Bestell Nr.	Bemerkung
2	Traverse	C13 118 02	10				
1	Pneumatikplan	C18 090 01	9				
4	Zylinder ADVU-50-110-P-A		8			156006	Festo
1	Flansch-Wellenbock		7			1056-040-00	Star
1	Star-Linear-Set		6			1081-240-00	Star
1	Welle ø40 gehärtet und geschliffen		5	310 lg			Star
2	AL-Profil 100x50		4	793 lg			Altratec
1	Flansch	C13 094 03	3				
4	Aufhängung	C13 118 03	2	Blech 6mm			
1	Abkantung	C13 118 01	1				

Allgemeintoleranzen DIN ISO 2768-mk

>0,5	>3	>6	>30	>120	>400	>1000	>2000
3	6	30	120	400	1000	2000	4000
±0,1	±0,1	±0,2	±0,3	±0,5	±0,8	±1,2	±2

Tolerierung DIN ISO 8015

Oberflächen DIN ISO 1302

Werkstoff:

	Datum	Name
Bearb.	23.11.99	Han.
Gepr.		
Norm		

Schutzvermerk DIN 34-1-D

Junker
Förderanlagen Paderborn

Zust.	Änderung	Datum	Name

Maß-Stab 1:5 (Gewicht)

Kunde: Bürkle

Auftrag: 993333.213387

(Benennung)

Aushubstation

(Zeichnungsnummer) C13 118 00

Blatt

Bl.

(Ursprung) C13 094 00 (Ers.f.:)

A2

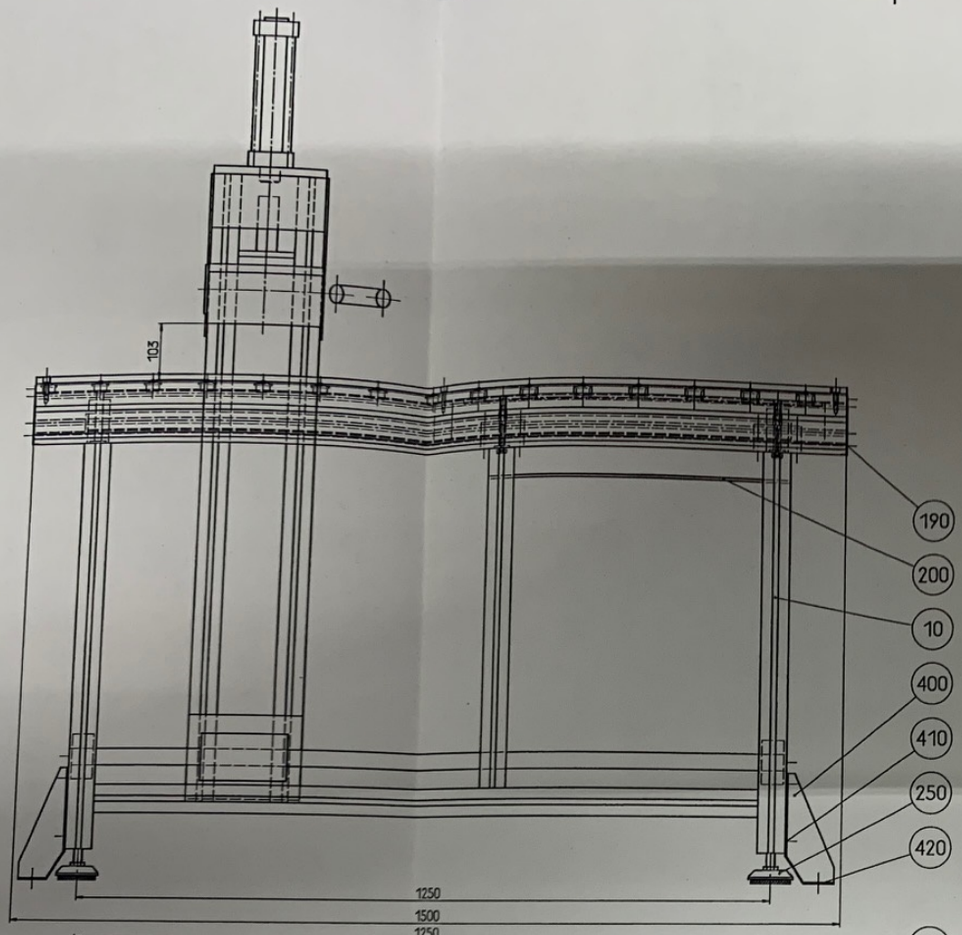

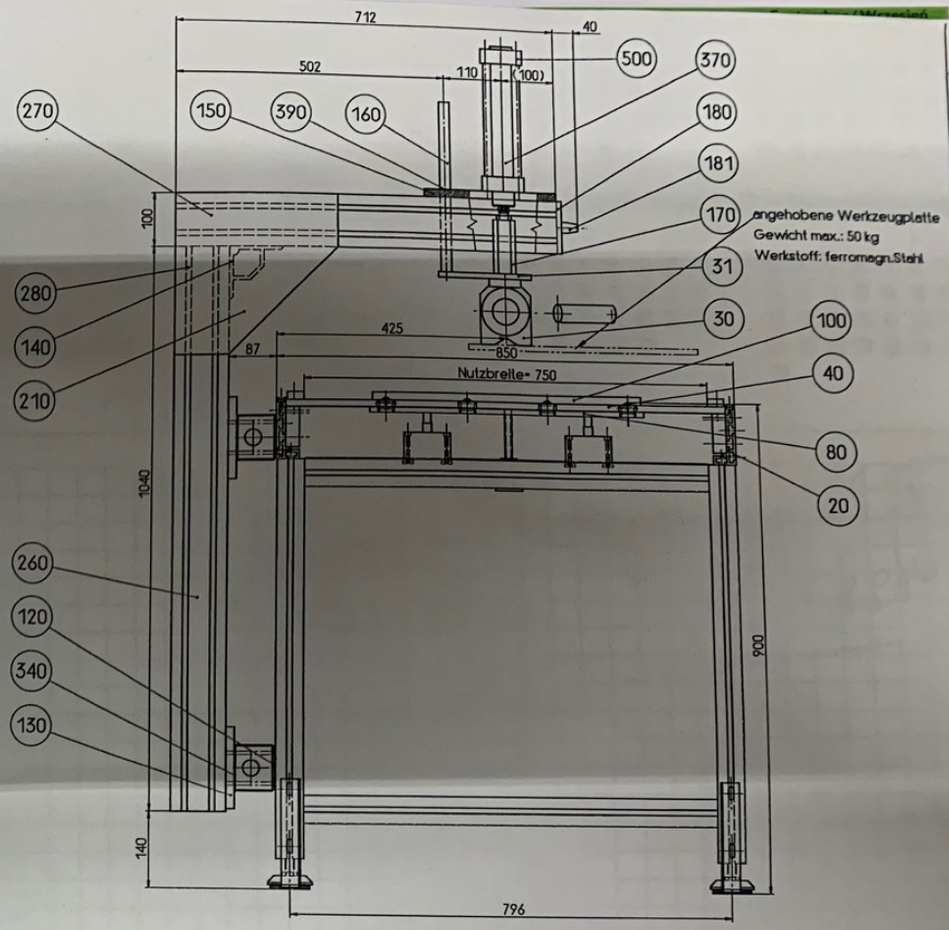

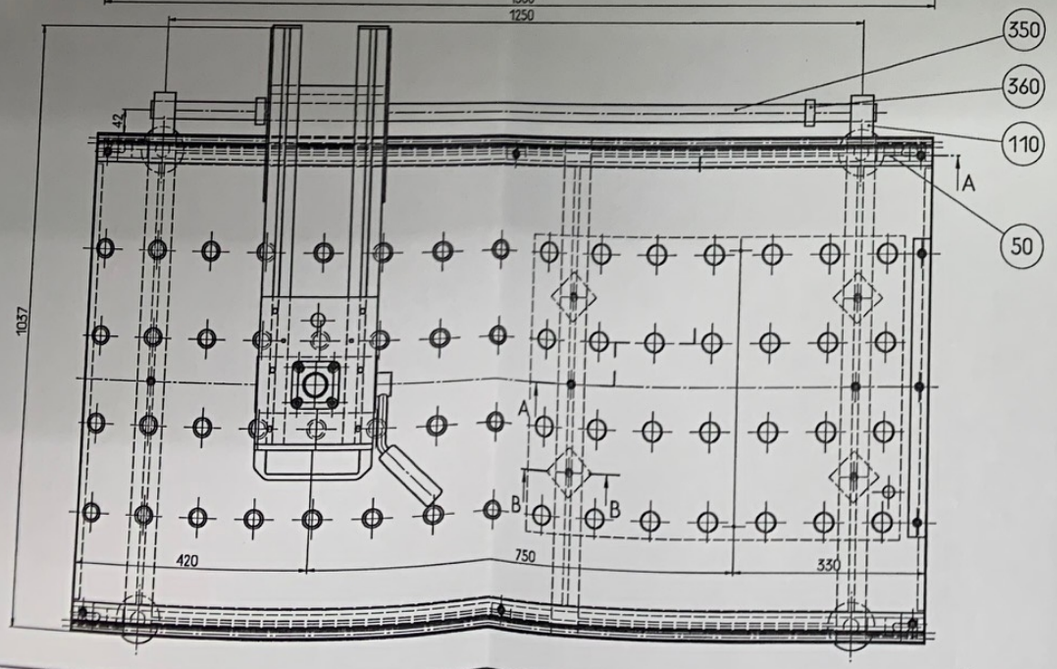

Schnitt A-A

M=1:2

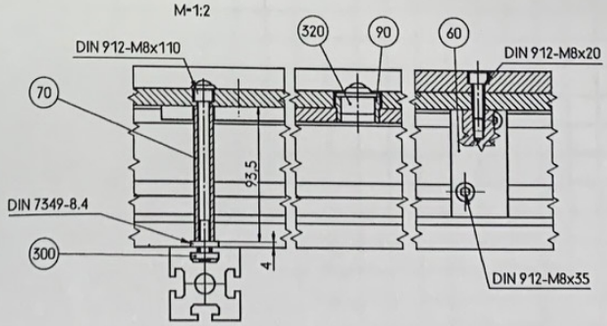

Schnitt B-B

M=1:2

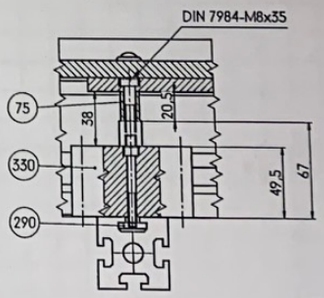

| | | |