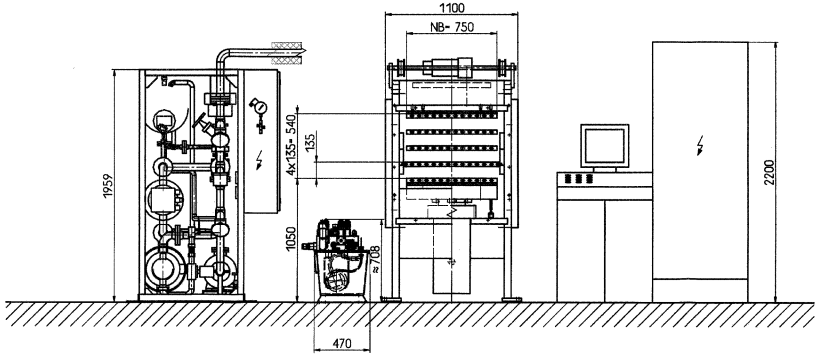

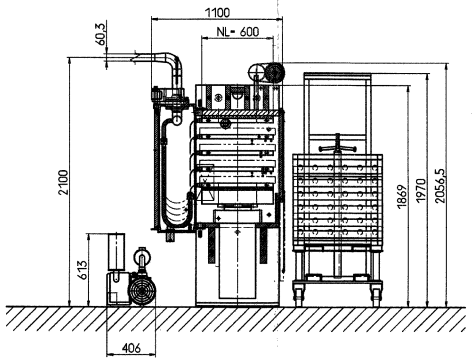

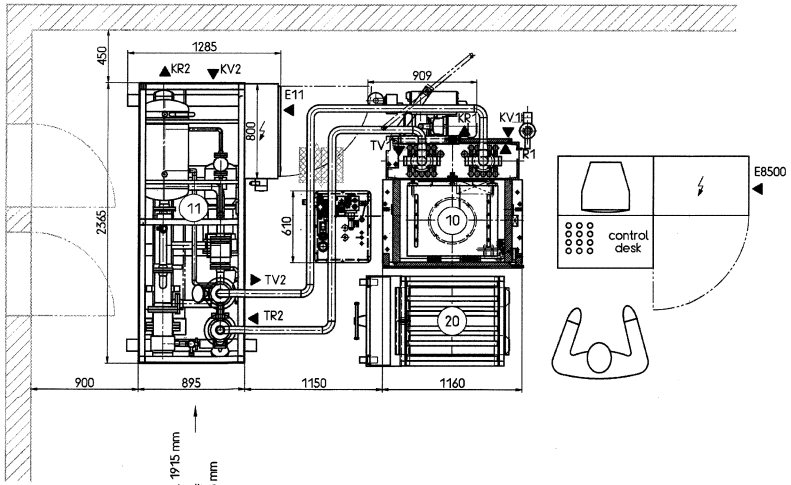

Technische Daten	Technical data	Heizpresse Heating press LAMV 125
Preßkraft	pressure	40-1250 kN
Betriebsdruck max.	operating pressure max.	315 bar
Preßfläche	press surface	750x600 mm
spez. Druck auf Fläche	specific pressure onto the surface	
610x450 mm	610x450 mm	455 N/cm²
Kolbendurchmesser	diameter of piston	225 mm
Anzahl der Platten	number of platens	5
Dicke der Platten	thickness of platens	35 mm
Etagenanzahl	number of openings	4
Etagenabstand	daylight between platens	100 mm
Kolbenhub	stroke	400 mm
Betriebstemperatur max.	max. operating temperature	330° C
Schließgeschwindigkeit ca.	closing speed approx.	10 mm/sec
Preßgeschwindigkeit ca.	pressing speed approx.	0,5 mm/sec
Hydraulikölfüllung ca.	oil filling hydraulic approx.	60 l
Wärmeträgerölfüllung ca.	oil filling thermal oil approx.	
Presse	press	25 l
Heiz/Kühlgerät	heating/cooling unit	55 l
Verbindung Presse-Heiz/Kühlgerät	connection press-heating/cooling unit	2 l/m
Gesamtgewicht ohne Werkzeuge ca.	total weight without books approx.	5200 kg
spez. Fundamentbelastung ca.	foundation approx.	30 N/cm²
E Elektrik 400V 50Hz	E Electrics 400V 50Hz	
Anschlußleistung E11	connected load E11	98 kW
Anschlußleistung E8500	connected load E8500	8 kW
TV Thermoöl Vorlauf zur Presse	TV feed of thermal oil to the press	
TV1 Heizpresse Flanschanschluß	TV1 heating press flange connection	DN65 PN16 DIN2633
TV2 Flanschanschluß Heiz/Kühlgerät	TV2 flange connection heating/cooling unit	DN50 PN16 DIN2633
TR Thermoöl Rücklauf von der Presse	TR return of thermal oil from the press	
TR1 Heizpresse Flanschanschluß	TR1 heating press flange connection	DN65 PN16 DIN2633
TR2 Flanschanschluß Heiz/Kühlgerät	TR2 flange connection heating/cooling unit	DN50 PN16 DIN2633
KV Kühlwasser Vorlauf	KV feed of cooling water	
KV1 Rohranschluß Heizpresse	KV1 pipe connection heating press	G 1/2" DIN2999
Kühlwasserverbrauch	cooling water consumption	1,5 m³/h
KV2 Rohranschluß Heiz/Kühlgerät	KV2 pipe connection heating/cooling unit	G 1 1/4" DIN2999
Kühlwasserverbrauch	cooling water consumption	4 m³/h
erforderlicher Wasserdruck	required water pressure	4 bar
Falls erforderlich Entkalkung	decalification, if necessary	
kundenseitig vorgesehen	provided at customer's side	
KR Kühlwasser Rücklauf	KR return flow of cooling water	
KR1 Rohranschluß Heizpresse	KR1 pipe connection heating press	G 1/2" DIN2999
KR2 Rohranschluß Heiz/Kühlgerät	KR2 pipe connection heating/cooling unit	G 1 1/4" DIN2999
freien Abfluß ins Abwassernetz	please guarantee that there is free	
gewährleisten	discharge to the sewage network	
(kein Gegendruck)	(no counter pressure)	
Beschickwagen	loading carriage	
Gewicht ohne Werkzeuge ca.	weight without books approx.	450 kg

Allgemeintoleranzen DIN ISO 2768 - mK								Toleranzen DIN ISO 8015	Maßstab 1:20	Gewicht
±0,5	±1	±1,5	±2,5	>120	>400	>1000	>2000	Oberflächen DIN ISO 1302	Werkstoff	
±1	±1,5	±2	±4	>120	>400	>1000	>2000	Schweißgenauigk. DIN 8570-AE		
±0,1	±0,1	±0,2	±0,3	±0,5	±0,8	±1,2	±2	konkret. Allg.-Toleranzen WN 0004		

				DIN A1	Datum / Name
				Bearb.	24.08.2005 P. Gen
				Geprüft	20.09.2005
				Norm	
				Schutzvermerk DIN 34 - 1 - D	
a	Wände hinzu	20.09.05	PPG	BÜRKLE PRESSEN OBERFLÄCHENTECHNIK	
Nr.	Änderung	Datum	Name		

Benennung: Multilayer Pressenanlage LAMV 125

Zeichnungsnummer: 012 532 016 402

Blatt 1 / 1 Bl.

Ursprung: Ers. f.:

Korrektur 29.11.02 PPG